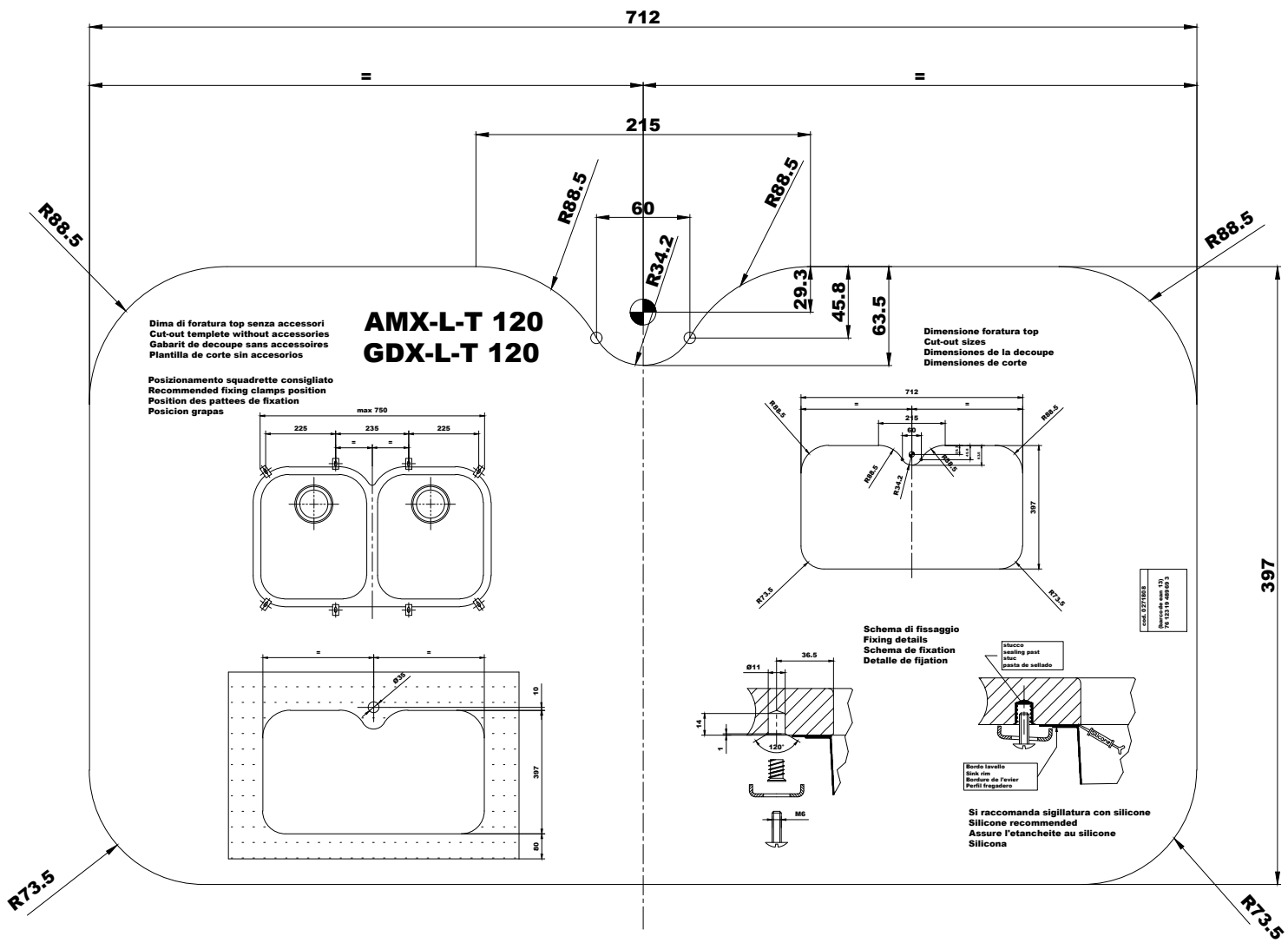
712
=
=
215
R88.5
R88.5
60
R34.2
29.3
45.8
63.5
R88.5
R88.5
397
R73.5
R73.5
AMX-L-T 120
GDX-L-T 120
Dima di foratura top senza accessori
Cut-out templete without accessories
Gabarit de decoupe sans accessoires
Plantilla de corte sin accesorios
Posizionamento squadrette consigliato
Recommended fixing clamps position
Position des pattees de fixation
Posicion grapas
max 750
225
235
225
Ø38
10
397
80
Dimensione foratura top
Cut-out sizes
Dimensiones de la decoupe
Dimensiones de corte
Schema di fissaggio
Fixing details
Schema de fixation
Detalle de fijation
Ø11
36.5
14
1
120°
M6
stucco
sealing past
stuc
pasta de sellado
Bordo lavello
Sink rim
Bordure de l'evier
Perfil fregadero
Si raccomanda sigillatura con silicone
Silicone recommended
Assure l'etancheite au silicone
Silicona