MTG 611/7 Kašmír | 114.0504.147

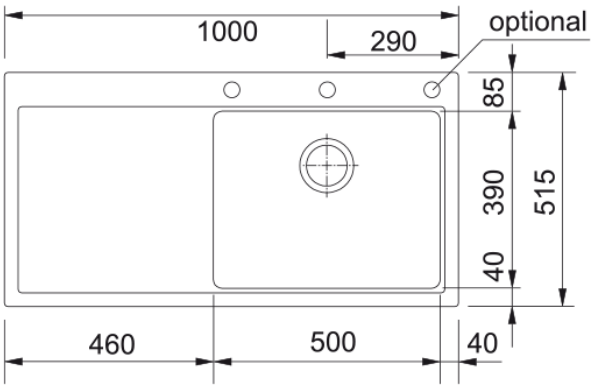

Informace o produktu	
Typ dřezu	Dřez s odkapem
Materiál	Fragranite
Počet dřezů	1
Barva	Kašmír
Povrch	Žádná
Rozměry	
Vnější rozměr: délka	1000.0
Vnější rozměr: šířka	515.0
Vnitřní rozměr: délka	500.0
Vnitřní rozměr: šířka	390.0
Hloubka dřezu	200.0
Výřez pro horní montáž: délka	980.0
Výřez pro horní montáž: šířka	495.0
Instalace	
Min. šířka skříňky	60 cm
Specifikace produktu	
Typ instalace	Horní montáž
Výpusť	3 1/2"
Odkapávací plocha	Odkapávací plocha vlevo
Identifikace produktu	
Produktová značka	FRANKE
Produktová řada	Mythos
Modelová řada	Mythos
Logo	CE
Vlastnosti	
Počet odkapávacích ploch	1
Reverzibilní	Ne
Zadní lem na baterii	Ano
Příslušenství v ceně	Ano

Typ ovládání výpusti	Automatické - Tlačítkové
Včetně sifonu	Ano
Počet otvorů	3 - Pro vyvrtání
Možnost umístit dávkovač	Ano

Technical Data